AEG Geadem 2 cG/33 bG

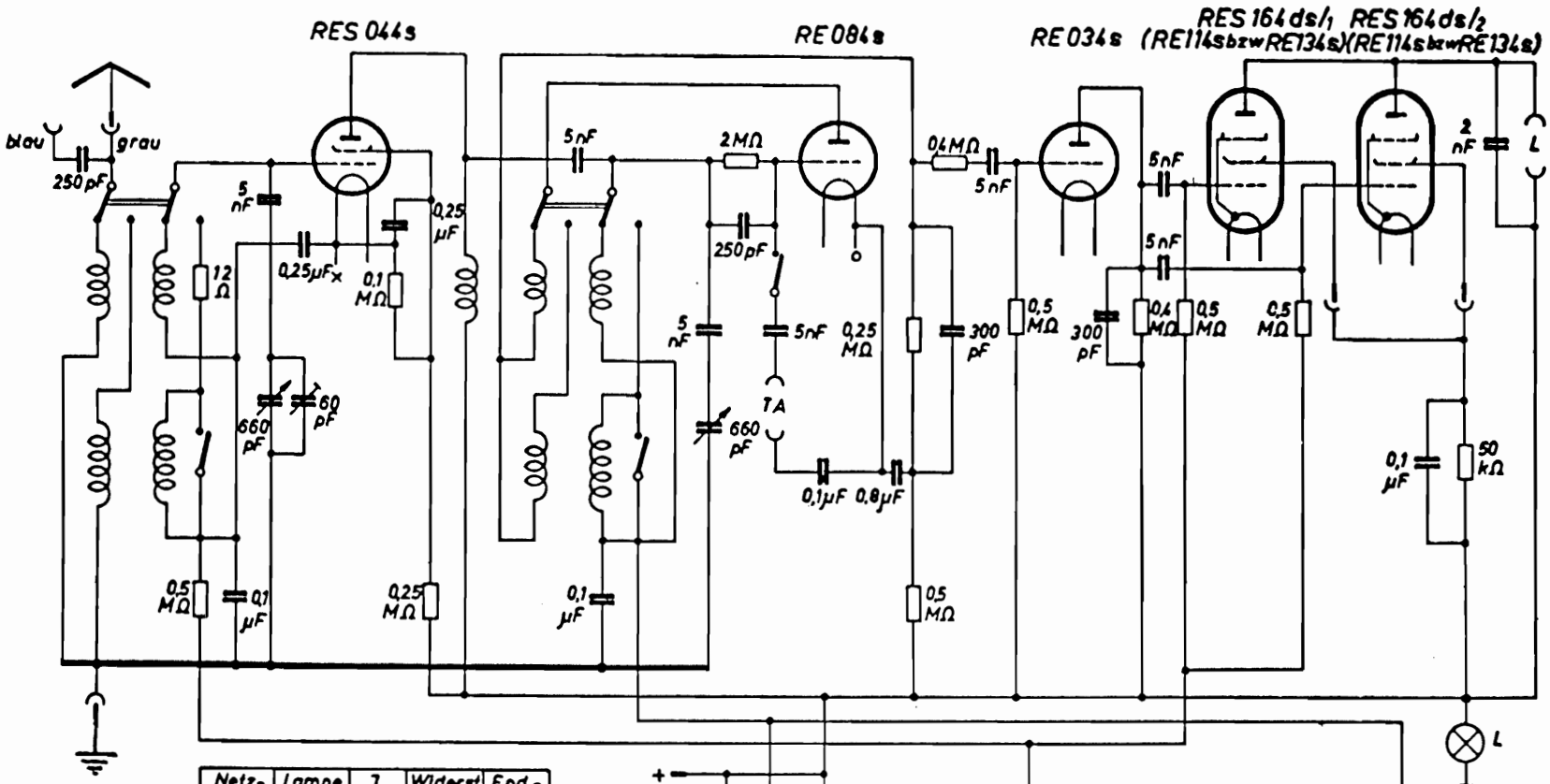

Netz-Spg. V	Lampe Volt	J Amp	Widerst. R in Ω	End-röhre
230	175	0,148	300	RE 134s RES 164ds
220	175		240	
210	175		120	
160	105	0,148	240	RE 114s
150	105		150	
140	105		75	
130	66		240	
120	66		195	
110	66		120	